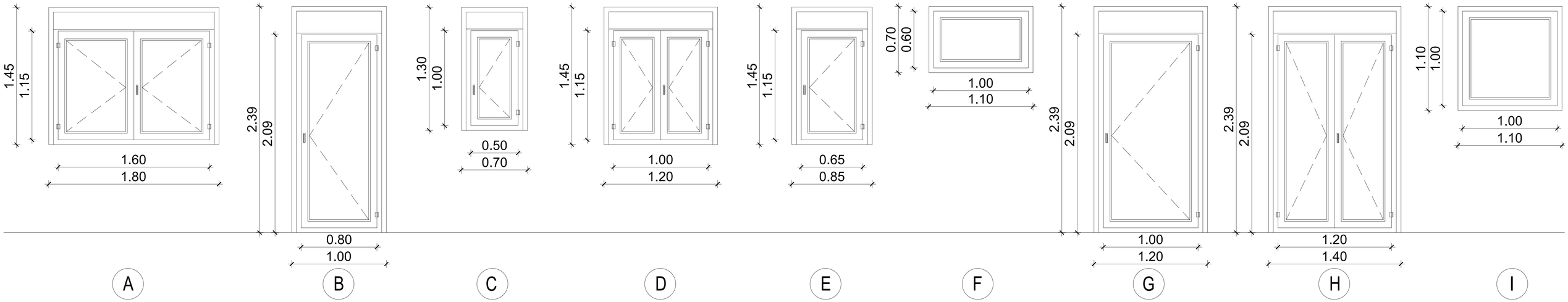

TIPO	DESTINAZIONE	N.PEZZI EDIFICIO A	EDIFICIO B	EDIFICIO C	TOT
A	LETTO MATRIMONIALE	6	6	9	21
	FATTORE ILLUMINAZIONE	160X115			
	DEMOLIZIONE	180X145			

TIPO	DESTINAZIONE	N.PEZZI EDIFICIO A	EDIFICIO B	EDIFICIO C	TOT
B	CUCINA-SOGG.-LETTO 1A	24	24	26	74
	FATTORE ILLUMINAZIONE	80X209			
	DEMOLIZIONE	100X239			

TIPO	DESTINAZIONE	N.PEZZI EDIFICIO A	EDIFICIO B	EDIFICIO C	TOT
C	WC	6	6	7	19
	FATTORE ILLUMINAZIONE	50X100			
	DEMOLIZIONE	70X130			

TIPO	DESTINAZIONE	N.PEZZI EDIFICIO A	EDIFICIO B	EDIFICIO C	TOT
D	LETTO 1B-1A	6	6	8	23
	FATTORE ILLUMINAZIONE	100X115			
	DEMOLIZIONE	120X145			

TIPO	DESTINAZIONE	N.PEZZI EDIFICIO A	EDIFICIO B	EDIFICIO C	TOT
E	WC-LAVANDERIA-CUCINA	6	6	10	22
	FATTORE ILLUMINAZIONE	65X115			
	DEMOLIZIONE	85X145			

TIPO	DESTINAZIONE	N.PEZZI EDIFICIO A	EDIFICIO B	EDIFICIO C	TOT
F	SCALA	4	4	3	11
	FATTORE ILLUMINAZIONE	100X60			
	DEMOLIZIONE	110X70			

TIPO	DESTINAZIONE	N.PEZZI EDIFICIO A	EDIFICIO B	EDIFICIO C	TOT
G	SOGGIORNO	-	-	1	1
	FATTORE ILLUMINAZIONE	100X209			
	DEMOLIZIONE	120X239			

TIPO	DESTINAZIONE	N.PEZZI EDIFICIO A	EDIFICIO B	EDIFICIO C	TOT
H	CUCINA	-	-	1	1
	FATTORE ILLUMINAZIONE	120X209			
	DEMOLIZIONE	140X239			

TIPO	DESTINAZIONE	N.PEZZI EDIFICIO A	EDIFICIO B	EDIFICIO C	TOT
I	SCALA	-	-	1	1
	FATTORE ILLUMINAZIONE	100X100			
	DEMOLIZIONE	110X110			

TIPO	DESTINAZIONE	N.PEZZI EDIFICIO A	EDIFICIO B	EDIFICIO C	TOT
L	SCALA	-	-	3	3
	FATTORE ILLUMINAZIONE	70X200			
	DEMOLIZIONE	80X210			

TIPO	DESTINAZIONE	N.PEZZI EDIFICIO A	EDIFICIO B	EDIFICIO C	TOT
M	SCALA	-	-	1	1
	FATTORE ILLUMINAZIONE	65X70			
	DEMOLIZIONE	75X80			

TIPO	DESTINAZIONE	N.PEZZI EDIFICIO A	EDIFICIO B	EDIFICIO C	TOT
N	SCALA	1	1	1	3
	FATTORE ILLUMINAZIONE	140X230			
	DEMOLIZIONE	150X240			

TIPO	DESTINAZIONE	N.PEZZI EDIFICIO A	EDIFICIO B	EDIFICIO C	TOT
O	SCALA	1	1	-	2
	FATTORE ILLUMINAZIONE	70X70			
	DEMOLIZIONE	80X80			

NOTA BENE:
I NUOVI INFISSI DEVONO RISPETTARE IL VERSO DI APERTURA DEGLI ESISTENTI.
L'IMPRESA HA L'OBBLIGO DI RILEVARE E VERIFICARE PREVENTIVAMENTE LE MISURE IN LOCO PRIMA DELLA FORNITURA DEI SERRAMENTI

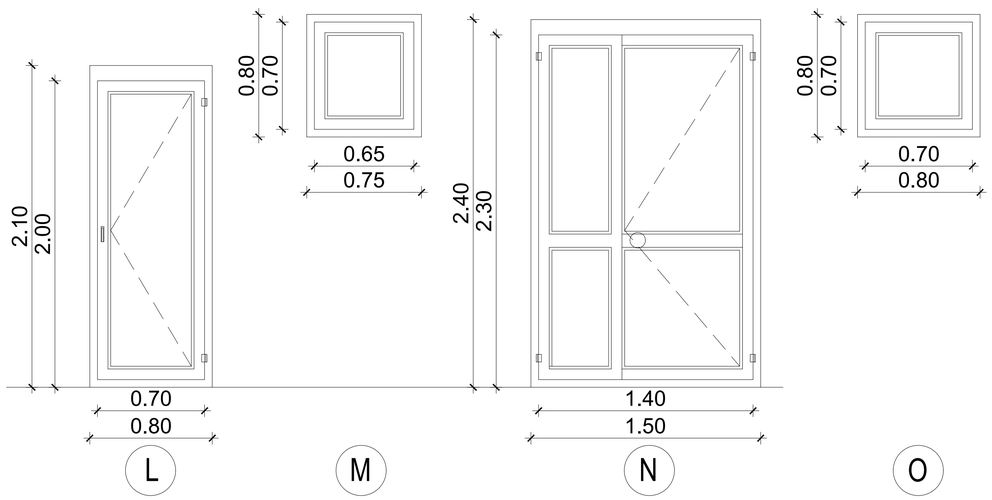

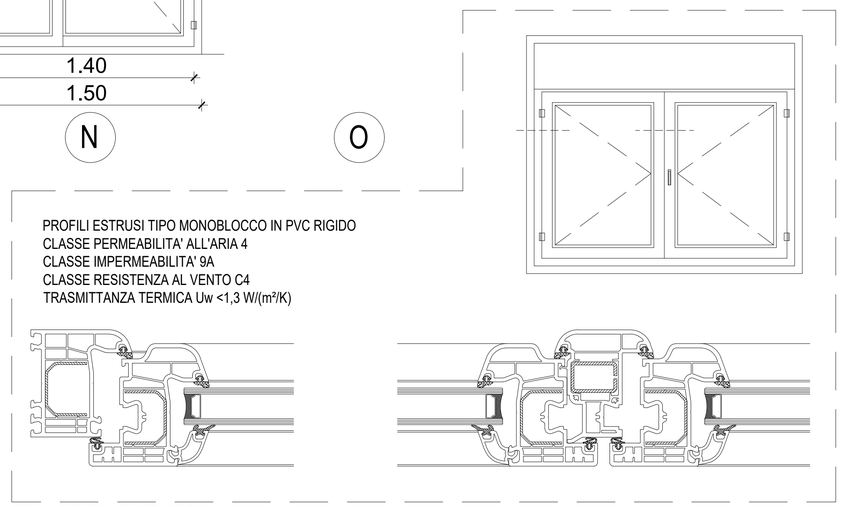

SEZIONE PROFILATI NODI TIPO
SCALA 1:2

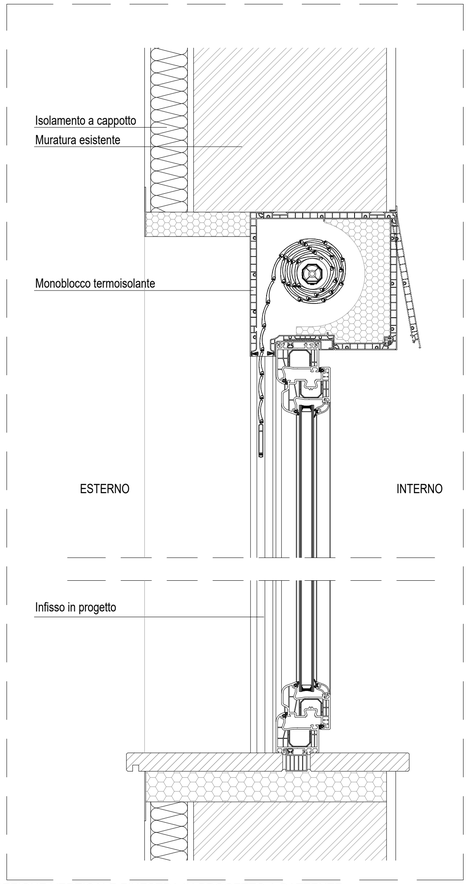

SEZIONE VERICALE FINESTRA IN PROGETTO A BATTENTE
SCALA 1:5

Unione Europea

Piano Nazionale di Ripresa e Resilienza

NEXTGENERATIONEU.IT

ISTITUTO AUTONOMO CASE POPOLARI
PROVINCIA DI SIRACUSA
Via Augusto Von Platen n. 37 - 96100 SIRACUSA
Telefono 0931-707111 - Fax 0931-66931

CUP_I89J21017880006

DATA	ELABORATO	SCALA
Maggio 2023	13	

BANDO PNRR
COMUNE DI BUSCEMI

Programma di riqualificazione dell'edilizia residenziale pubblica "Sicuro, verde e sociale"
Lavori di manutenzione straordinaria ed efficientamento energetico

20 ALLOGGI - VIA DON LUIGI STURZO N. 8

PROGETTO ESECUTIVO

ELABORATO

ABACO INFISSI

IL PROGETTISTA
Arch. Emanuela Reale

IL R.U.P.
Arch. Salvatore Campisi

ORDINE ARCHITETTI PIANIFICATORI, PAESAGGISTI, CONSERVATORI - PROV. DI SIRACUSA
N.820 Arch. Emanuela REALE 2008